QUÍMICA FARMACÉUTICA
VICORVA, S.L.

FICHA TÉCNICA

CÓDIGO.- 17155

FECHA REVISIÓN Agosto 2019

1.-NOMBRE

MIRON. 50 ML FRASCO CRISTAL VIOLETA DIN-18

2.-DESCRIPCIÓN

Frasco vidrio color *Violeta* de capacidad 50 ml con boca rosca DIN-18

3.-MATERIALES

Vidrio de color Violeta

4.-ESPECIFICACIONES

Peso 96,94 gr +- 6
Altura 106,4 mm +- 0,8
Diámetro 37 mm +- 1
Diámetro rosca exterior 18 mm +- 1
Diámetro rosca interior 10,65 mm +- 0,15
Longitud cuello/gollete 13,7 mm +- 0,2
Diámetro gollete 20 mm +- 0,3

Cubicaje 50 ml
Boca DIN-18

Basado en los datos y documentación aportada por nuestro proveedor.

5.-USOS

Alimentario
Cosmético

Pol. Ind. Castilla - Vial 2 Nave 9 - 46380 Cheste - Valencia
vicorva@vicorva.com - www.vicorva.com

6.-OBSERVACIONES Y PLANO

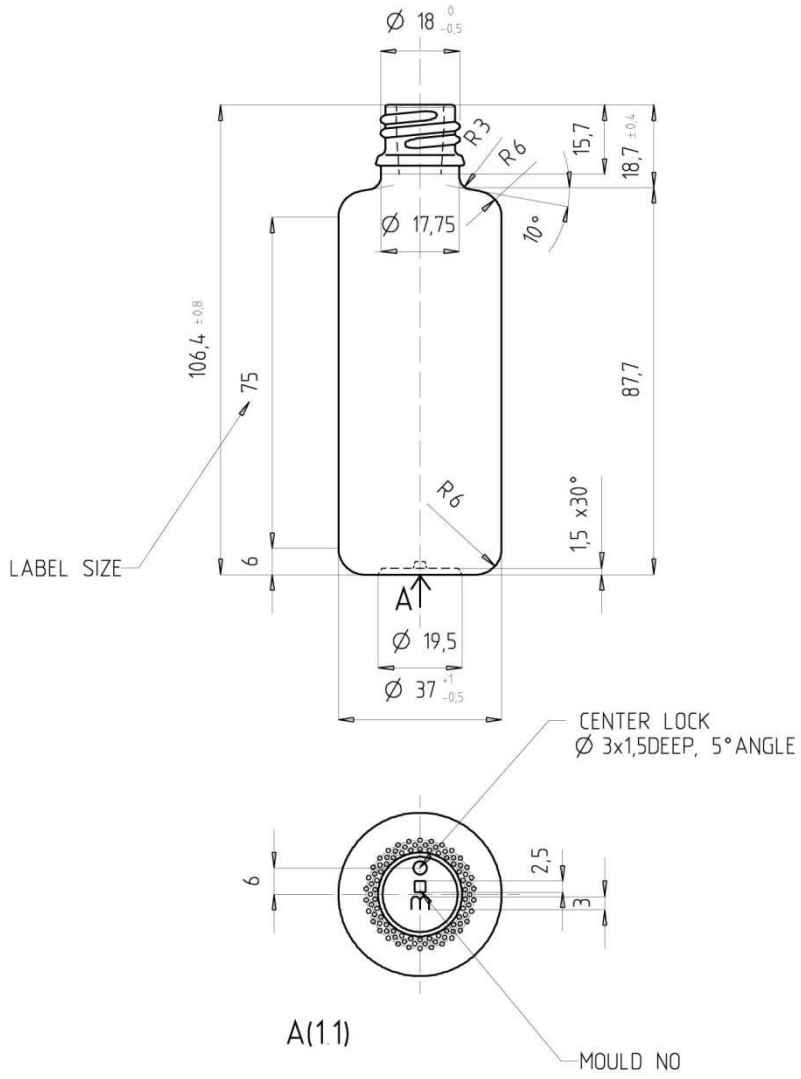

QUÍMICA FARMACÉUTICA
VICORVA, S.L.

DETAIL
5.1

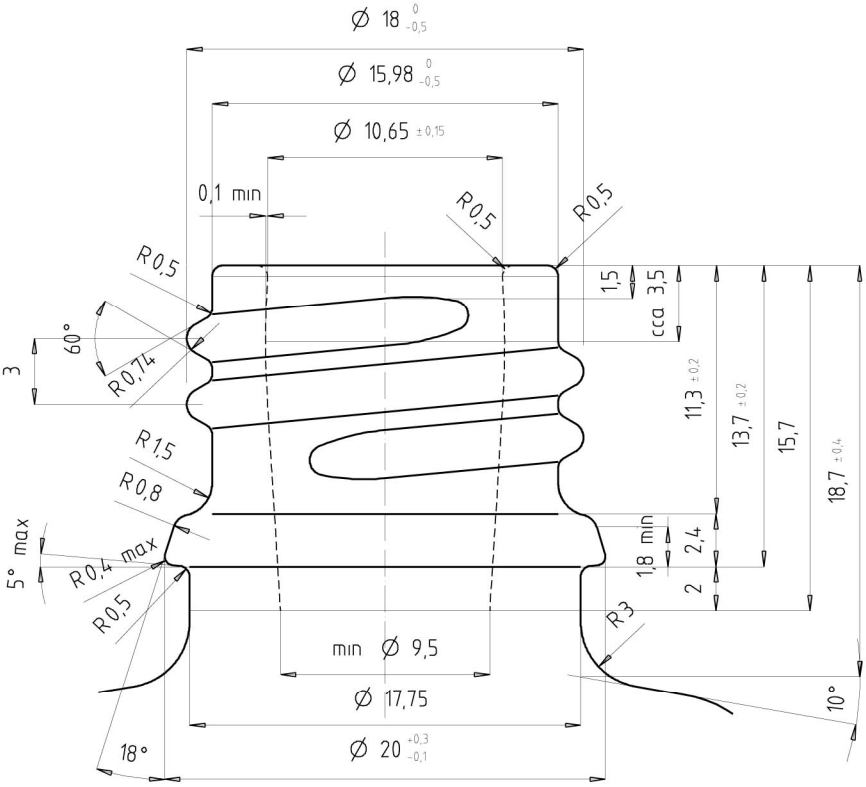

SCALE 1:1	NECK FINISH DIN-GL18
CAPACITY TO FILL POINT 50ml	NECK REF No
CAPACITY BRIMFULL 56 ± 1,5ml	GLASS WEIGHT APROX.100g

Pol. Ind. Castilla - Vial 2 Nave 9 - 46380 Cheste - Valencia
vicorva@vicorva.com - www.vicorva.com